Quick Start Guide

8000 Watt* Generator

Have Questions?
Do not return to store. We can help.
Call Customer Service Toll-Free **1-800-743-4115**
or vist our web site **BRIGGSandSTRATTON.COM**

⚠ WARNING Failure to read and follow the operator's manual and all operating instructions can result in death, bodily injury, and/or property damage.

⚠ WARNING Outdoor use ONLY. DO NOT start or run engine indoors or in an enclosed area, even if windows and doors are open. Running engines give off carbon monoxide, an odorless, poison gas that can cause nausea, fainting or death.

⚠ WARNING Fuel and its vapors are flammable and explosive. Turn off engine and wait at least 2 minutes before refueling. Let spilled fuel evaporate before starting engine. Always allow space for fuel expansion.

⚠ WARNING Contact with Muffler area can result in serious burns. DO NOT touch hot parts and AVOID hot exhaust gases.

⚠ WARNING Generator produces hazardous voltage and current. Contact with live parts can cause electric shock or burn. DO NOT operate under wet conditions. Transfer switch MUST be used when connecting generator to a building's electrical system.

Items Included: Operator's Manual and Battery Float Charger (Not Shown)

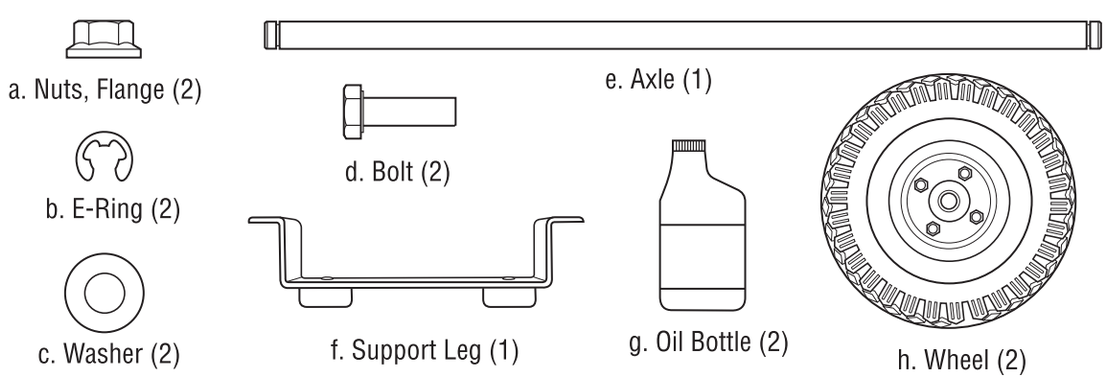

You Will Need:

- Utility knife • Pliers • Safety glasses • 13 mm wrench • 8 mm wrench
- Socket wrench with a 13 mm socket • Diagonal cutters • Unleaded fuel (minimum 87 octane)

Unpack Generator

1. Set the carton on a rigid, flat surface.
2. Remove everything from carton except generator.
3. Open carton completely by cutting each corner from top to bottom.
4. Ensure you have all included items prior to assembly. If items are damaged or missing, call 1-800-743-4115.
5. Leave generator on carton to install the wheels.

Attach Wheels

NOTICE Wheels and support leg must be attached prior to adding any oil and fuel.

1. Tip generator so that engine end is up.
2. Slide axle (e) through holes in generator frame. (1)
3. Slide a wheel (h) over axle. (1)

NOTE: Be sure to install wheel with air pressure valve on outboard side.

4. Place a washer (c) on axle (e) and then place an e-ring (b) in axle groove. (1)

⚠ CAUTION E-rings can cause eye injury. E-rings can spring back and become airborne when installing or removing. Always wear eye protection when installing/removing e-rings.

5. Install e-ring with pliers, squeezing from top of e-ring to bottom of axle. (1)
6. Repeat steps 3 through 5 to secure second wheel.

Attach Support Leg

1. Tip generator so that engine side is down.
2. Line up holes on support leg (f) with holes in generator frame. (2)
3. Attach support leg using 20 mm bolts (d) and flange nuts (a). Tighten with a 13 mm socket wrench and 13 mm wrench. (2)
4. Return generator to normal operating position (resting on wheels and support leg).

Connect Battery

⚠ WARNING Battery posts, terminals and related accessories contain lead and lead compounds - chemicals known to the State of California to cause cancer and reproductive harm. Wash hands after handling.

1. Cut off tie wrap securing loose end of negative (black) cable.
2. Using an 8mm wrench, remove bolt (A), lock washer (B) and flat washer (C) from negative battery terminal (D). (3)
3. Slide lock washer (B), flat washer (C) and negative battery cable (D) over bolt (A).
4. Reattach bolt to negative battery terminal and tighten.
5. Verify that connections to battery and generator are tight and secure.

(1)

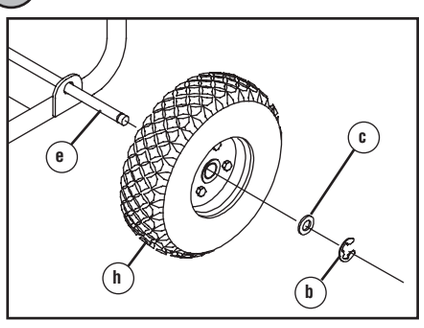

(2)

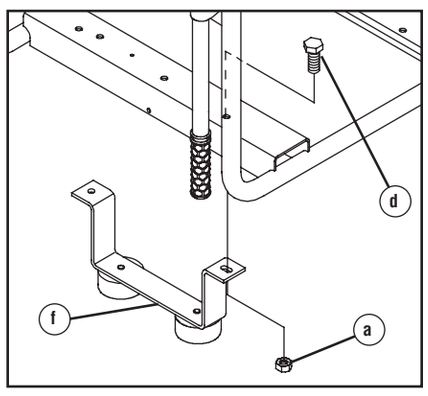

(3)

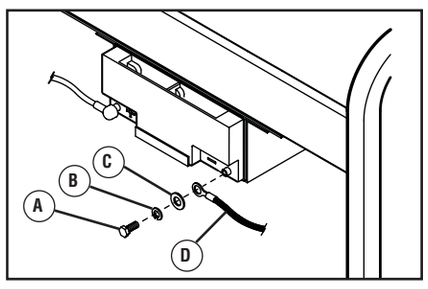

Add Engine Oil and Fuel

NOTICE Be sure you have attached wheels and support leg prior to this step.

NOTICE DO NOT use unapproved fuel such as E85.
NOTICE DO NOT mix oil in fuel.
NOTICE DO NOT modify engine to run on alternate fuels.

1. Move generator outdoors to a flat, level surface.
2. Remove oil fill cap/dipstick (E). Using oil funnel (optional), slowly pour contents of provided oil bottles (g) into oil fill opening until oil level reaches the "Full" mark on the dipstick. (4)
3. Replace and fully tighten oil fill cap/dipstick.
4. Clean area around fuel fill cap (F), remove cap. (5)
5. Slowly add unleaded fuel (G) to fuel tank (H). Be careful not to overfill. Allow about 1.5" (4 cm) of tank space (J) for fuel expansion. (6)
6. Replace fuel cap, and let any spilled fuel evaporate before starting engine.

Move Generator to Safe Operating Location

⚠ DANGER

Using a generator indoors CAN KILL YOU IN MINUTES.

Generator exhaust contains carbon monoxide. This is a poison you cannot see or smell.

NEVER use inside a home or garage, EVEN IF doors and windows are open.

Only use OUTSIDE and far away from windows, doors, and vents.

1. Move generator outdoors to a flat, level surface, in an area that will not accumulate deadly exhaust gas. DO NOT place generator where exhaust gas could accumulate and enter inside or be drawn into a potentially occupied building. Ensure exhaust gas is kept away from any windows, doors, ventilation intakes, or other openings that can allow exhaust gas to collect in a confined area. Prevailing winds and air currents should be taken into consideration when positioning generator. (7)
2. To reduce the risk of exhaust heat or exhaust gases igniting nearby combustible material, keep at least 5 feet (1.5 m) clearance on all sides of generator, including overhead.

Start Generator

1. Make sure unit is on a level surface. Disconnect all electrical loads from the generator.
2. Turn the fuel valve (K) to the "On" position. The fuel valve handle should be vertical (pointing toward the ground) for fuel to flow. (8)
3. Move choke lever (L) to CHOKE position. (9)
4. Push engine rocker switch (M) to ON position. (9)
5. Start generator using Manual or Electric starting.

   Manual Start:
   Pull starter rope handle (N) slowly until resistance is felt. Then pull cord rapidly to overcome compression, prevent kickback, and start engine. (9)

   Electric Start:
   Press and hold START switch (P) for a maximum of 15 seconds. If engine does not start, pause for 1 minute and repeat. (10)
6. Slowly move choke lever (L) to RUN position as engine warms. (9)
7. If engine does not start, refer to operator's manual for detailed starting instructions.

Plug in Items to be Powered

⚠ WARNING Overloaded electrical cords can overheat, arc, and burn resulting in death, bodily injury, and/or property damage. ONLY use cords rated for your loads. Follow all safeties on electrical cords.

1. Let engine stabilize and warm up for a few minutes after starting.
2. Ensure the circuit breaker (R) on the control panel is in the ON position. (11)
3. Plug in and turn on the desired 120 Volt (S) and/or 240 Volt (T) AC, single phase, 60 Hz electrical loads. (11)

IMPORTANT: When plugging into the 120 Volt (S) receptacles, plug items to be powered in sequence as shown. (11)

4. Push-to reset circuit breakers (U) are provided to protect the 120 Volt receptacles and generator against electrical overload. (11)

NOTICE Exceeding generators wattage/amperage capacity can damage generator and/or electrical devices connected to it.

5. Refer to *Do Not Overload Generator* section of Operator's Manual.

Shut Down Generator

1. Turn OFF and unplug all electrical loads from generator panel receptacles. NEVER start or stop engine with electrical devices plugged in and turned ON.
2. Let engine run at no-load for several minutes to stabilize internal temperatures of engine and generator.
3. Push engine rocker switch (M) to OFF position. (9)
4. Move fuel valve (K) to OFF position. (8)
5. To prepare for storage, refer to Operator's Manual.

(4)

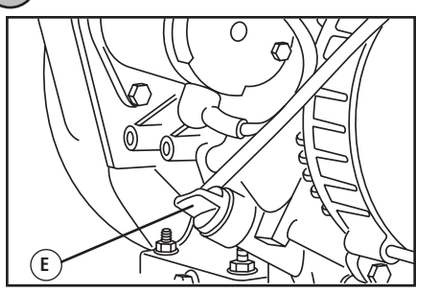

(5)

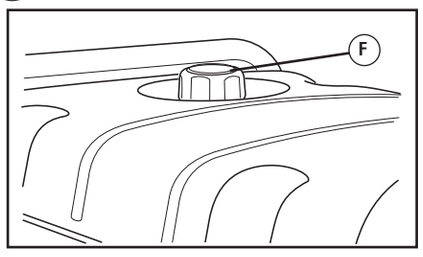

(6)

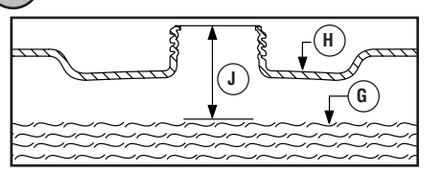

(7)

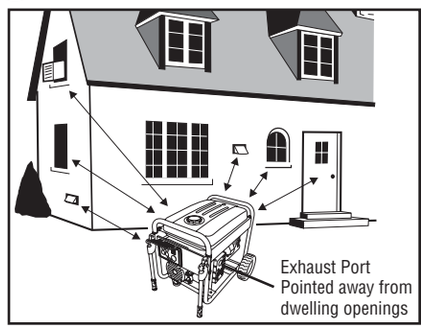

(8)

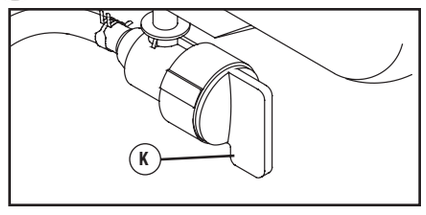

(9)

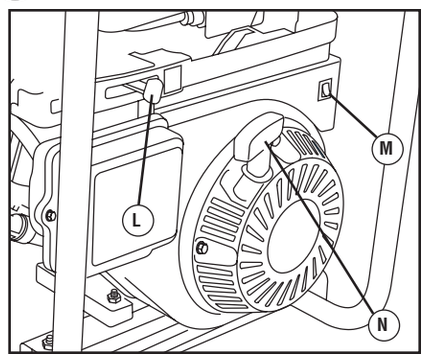

(10)

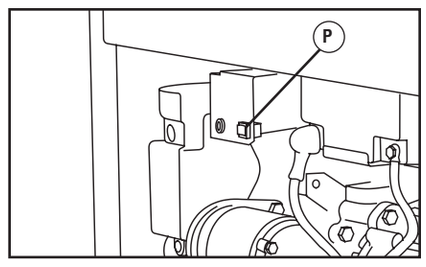

(11)

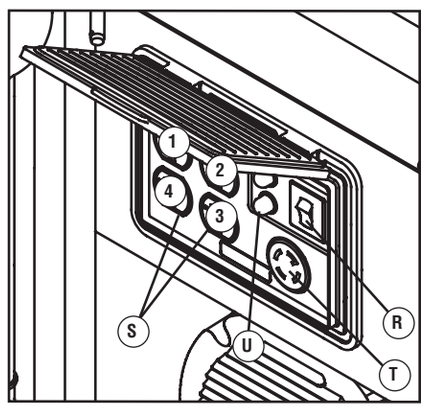

© 2009 Briggs & Stratton Power Products Group, LLC. All rights reserved.
Every effort has been made to ensure that the information in this document is accurate and correct. However, we reserve the right to alter or otherwise improve the product and this document at any time without prior notice and without incurring obligation.
*This generator is rated in accordance with CSA (Canadian Standards Association) standard C22.2 No. 100-04 (motors and generators).

Guía rápida de inicio

8000 vatios* generador

¿Tiene Preguntas?
No vuelva a la tienda. Podemos ayudarle.
Llame gratuitamente al departamento de servicio al cliente, **1-800-743-4115**
o visite nuestro sitio web, **BRIGGSandSTRATTON.COM**

⚠ ADVERTENCIA Si no se leen y siguen las indicaciones del manual del operario y todas las instrucciones de uso, se pueden producir daños materiales, lesiones o incluso la muerte.

⚠ ADVERTENCIA SÓLO para uso a la intemperie. NO arranque ni deje funcionar el motor en interiores ni en zonas cerradas, incluso con las ventanas y las puertas abiertas. Los motores en funcionamiento desprenden monóxido de carbono, un gas inodoro y venenoso que puede producir náuseas, desmayos o incluso la muerte.

⚠ ADVERTENCIA El combustible y sus vapores son inflamables y explosivos. Pare el motor y espere al menos dos minutos antes de repostar combustible. Antes de poner en marcha el motor, espere a que se evapore el combustible que se haya podido derramar. Siempre deje espacio que permita la expansión del combustible.

⚠ ADVERTENCIA El contacto con la zona del silenciador puede producir quemaduras graves. NO toque las piezas calientes y EVITE los gases de escape alta temperatura.

⚠ ADVERTENCIA El generador produce niveles de tensión y corriente peligrosos. El contacto con componentes con corriente puede provocar electrocución y quemaduras. NO utilice el producto en condiciones de humedad. Para conectar el generador al sistema eléctrico de un edificio, se DEBE utilizar un conectador.

Elementos incluidos: Manual del operario y Cargador de batería, no se muestra

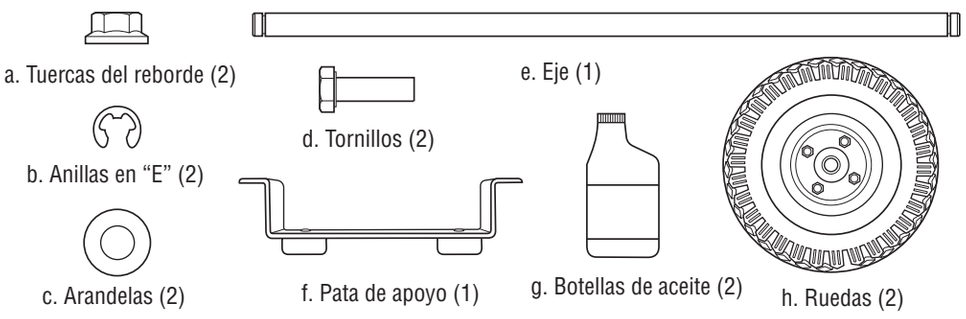

Elementos que necesitará:

- Navaja • Alicates • Llave de 13 mm • Combustible sin plomo (mínimo de 87 octanos)
- Llaves de cubo de 13 mm • Llave de 8 mm • Gafas de seguridad • Cuchillas diagonales

Desembalaje del generador

1. Coloque la caja de cartón en una superficie rígida y plana.
2. Saque todo el contenido de la caja de cartón, a excepción del generador.
3. Abra completamente la caja de cartón cortando cada una de sus esquinas de arriba abajo.
4. Antes de iniciar el montaje compruebe que no falta ninguno de los elementos incluidos. Si hay artículos dañados o falta alguno, llame al 1-800-743-4115.
5. Mantenga el generador sobre el cartón para instalar el juego de ruedas.

Montaje de las ruedas

AVISO Las ruedas y la pata de apoyo deben fijarse antes de añadir combustible.

1. Dé la vuelta al generador de forma que el motor quede arriba.
2. Introduzca el eje (e) a través de los del armazón del generador. (1)
3. Monte una rueda (h) en el eje. (1)

NOTA: Asegúrese de instalar ambas ruedas con la válvula de aire hacia el lado de afuera.

4. Introduzca una arandela (c) por el eje (e) y coloque un anillo en "e" (b) en la ranura del eje. (1)

⚠ PRECAUCIÓN Las anillas en "e" pueden provocar lesiones oculares. Las anillas en "e" pueden salir disparadas durante el montaje o el desmontaje. Utilice siempre protección ocular para montar o desmontar anillas en "e".

5. Para ello, apriete con unos alicates desde la parte superior de la anilla en "e" hacia la parte inferior del eje. (1)
6. Repita los pasos 3 al 5 para asegurar la segunda rueda.

Fije la pata de apoyo

1. Dele la vuelta al generador de forma que el lado del motor quede abajo.
2. Haga coincidir los orificios de la pata de apoyo (f) con los del bastidor del generador. (2)
3. Monte la pata de apoyo con dos tornillos de cabeza 20 mm (d) y dos tuercas del reborde (a). Apriete con una llave de cubo con cubo de 13 mm y llave de 13 mm. (2)
4. Vuelva a colocar el generador en la posición normal de funcionamiento (apoyado en las ruedas y la pata de apoyo).

Conexión de la batería

⚠ ADVERTENCIA Las patillas de las baterías, los terminales y los accesorios relacionados contienen plomo y compuestos de plomo - sustancias químicas declaradas cancerígenas y causantes de malformaciones congénitas por el Estado de California. Lávese las manos después de manipular estos elementos.

1. Corte la abrazadera que sujeta el extremo libre del cable negativo (negro).
2. Con una llave de 8 mm, retire el tornillo (A), la arandela de retención (B) y la arandela plana (C) del terminal negativo de la batería (D). (3)
3. Deslice la arandela de retención (B), la arandela plana (C) y el cable negativo de la batería (D) sobre el tornillo (A).
4. Vuelva a sujetar el tornillo en el terminal negativo de la batería y apriete.
5. Compruebe que las conexiones a la batería y al generador son firmes y están bien realizadas.

(1)

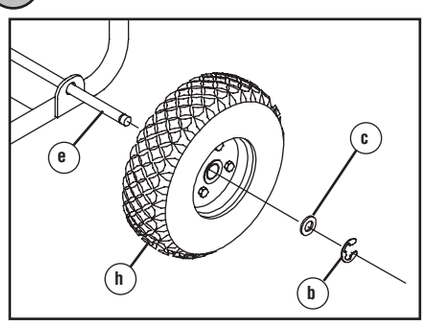

(2)

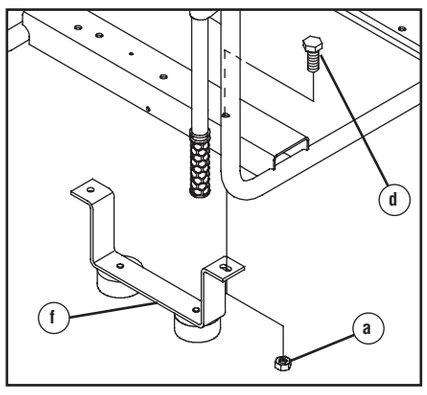

(3)

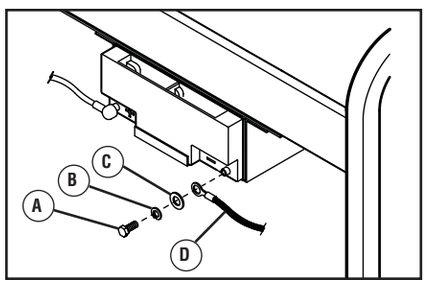

Agregar aceite al motor y agregue combustible

AVISO Cerciórese de haber fijado las ruedas y la pata de apoyo antes de realizar este paso.

AVISO NO utilice combustible no autorizada; por ejemplo, E85.

AVISO NO mezcle aceite con combustible.

AVISO NO modifique el motor para hacerlo funcionar con otros combustibles.

1. Sitúe el generador en el exterior, en una superficie plana y nivelada.
2. Quite el tapón de llenado de aceite/varilla de medición (E). Con la ayuda de un embudo (opcional), vierta lentamente todo el contenido de la botellas de aceite (g) por el orificio de llenado de aceite hasta la marca "Full" de la varilla de medición. (4)
3. Vuelva a colocar el tapón/varilla de medición y apriételo firmemente.
4. Limpie el área alrededor de la tapa de llenado del combustible (F), retire la tapa. (5)
5. Añada lentamente combustible sin plomo (G) al depósito de combustible (H). NO añada combustible en exceso. Deje aproximadamente 4 cm (1,5") de espacio en el depósito (J) para permitir la expansión del combustible. (6)
6. Instale la tapa del tanque de combustible y la espera para algún combustible rociado para evaporar.

Colocación del generador en una posición segura para su uso

⚠ PELIGRO

El uso de un generador en un espacio interior PUEDE PROVOCAR LA MUERTE EN POCOS MINUTOS.

Los gases de escape del generador contienen monóxido de carbono, un veneno invisible e inodoro.

1. Coloque la generador a la intemperie en una zona en donde no se acumulen gases de escape mortales. NO instale el generador en lugares en los que los gases de escape se puedan acumular o entrar en un edificio que pueda estar ocupado. Asegúrese de que los gases de escape no puedan entrar por ventanas, puertas, tomas de aire de ventilación u otras aberturas en un espacio cerrado en el que puedan acumularse. Tenga en cuenta los vientos y las corriente de aire preponderantes cuando elija la ubicación del generador. (7)
2. Para reducir el riesgo de que el calor y los gases de escape inflamen los materiales combustibles cercanos, deje un espacio mínimo de 1.5 m (5 pies) alrededor del generador, incluida la parte superior.

Puesta en marcha del generador

1. Asegúrese de que la unidad está en una superficie plana. Desconecte todas las cargas eléctricas del generador.
2. Gire la válvula del combustible (K) a la posición "On". El asidero de la válvula del combustible debe ser vertical (señalar hacia el suelo) para el combustible para fluir. (8)
3. Mueva la palanca de control del estrangulador (L) a la posición CHOKE. (9)
4. Sitúe el interruptor balancín del motor (M) en la posición ON. (9)
5. Arranque el generador siguiendo el método manual o eléctrico.

Arranque manual:
Tire lentamente del asa de la cuerda del arrancador (N) hasta sentir una resistencia. A continuación, tire rápidamente de ella para vencer la compresión, evitar el retroceso y arrancar el motor. (9)

Arranque eléctrico:
Mantenga pulsado el interruptor START (ARRANQUE) (P) durante un máximo de 15 segundos. Si el motor no arranca, haga una pausa durante 1 minuto y repita la operación. (10)

6. Mueva lentamente la palanca estranguladora (L) hacia la posición RUN a medida que el motor se caliente. (9)
7. Si el motor no comienza, consulte las instrucciones detalladas de arranque en el manual del operario.

Conexión de cargas eléctricas

⚠ ADVERTENCIA Los cables eléctricos sobrecargados pueden recalentarse, formar un arco o quemarse, provocando a muerte, lesiones y/o daños materiales. Utilice EXCLUSIVAMENTE cables regulados para las cargas aplicadas. Siga todas las instrucciones de seguridad que se muestran en los cables eléctricos.

1. Deje que el motor se estabilice y se caliente por dos minutos después del arranque.
2. Asegúrese de que el disyuntor (R) del panel de control esté en la posición ON. (11)
3. Enchúfelo y encienda la carga eléctrica deseada (120 V (S) y/o 240 V (T) CA, monofásico, 60 Hz.). (11)

IMPORTANTE: Si conecta los aparatos a los enchufes de tipo de doméstico de 120 V (S), hágalo en la secuencia que se muestra. (11)

4. Se proporcionan receptáculos 120 V con un circuito breaker (U) de re-encendido a presión para proteger el generador en contra de sobrecarga eléctrica. (11)

AVISO El sobrepasar la capacidad del amperaje y vataje del generador, puede dañar al generador y los aparatos eléctricos conectados al mismo.

5. Consulte la sección *No sobrecarque el generador* del Manual de Operarario.

Parada del motor

1. Apague y desconecte todas las cargas eléctricas de los tomacorrientes del panel del generador. NUNCA de arranque o detenga el motor con todos los dispositivos eléctricos conectados y encendidos.
2. Deje que el motor funcione sin cargas por algunos minutos para estabilizar las temperaturas internas del motor y el generador.
3. Mueva el interruptor balancín del motor (M) a la posición OFF apagado. (9)
4. Gire la válvula del combustible (K) a la posición OFF. (8)
5. Para preparar el equipo antes de guardarlo, consulte el Manual del Operario.

(4)

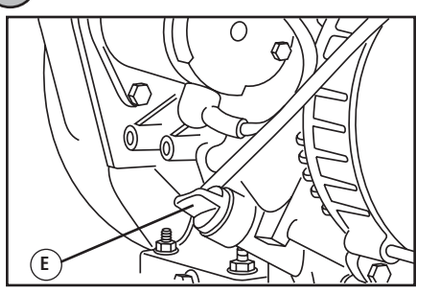

(5)

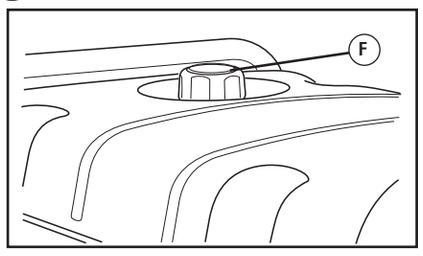

(6)

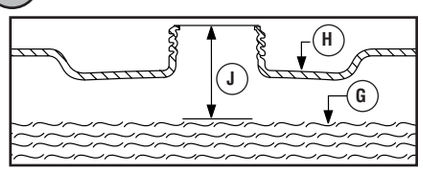

(7)

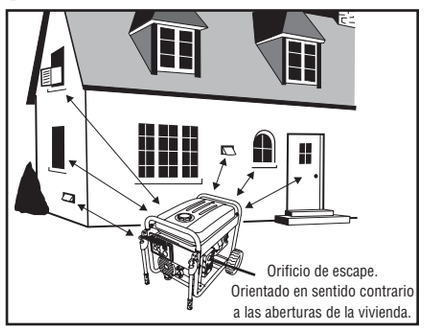

(8)

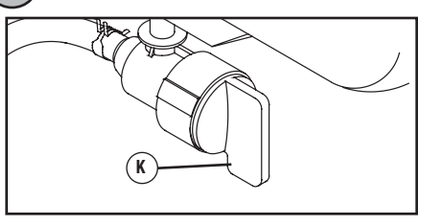

(9)

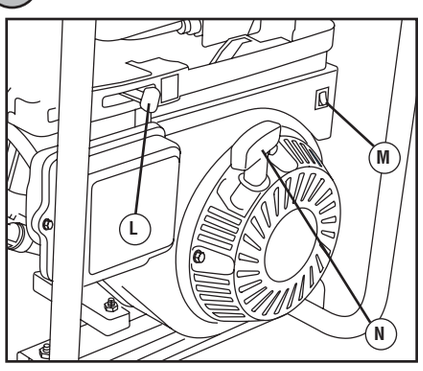

(10)

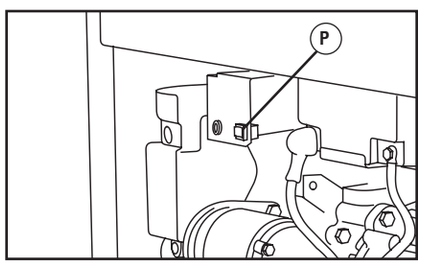

(11)

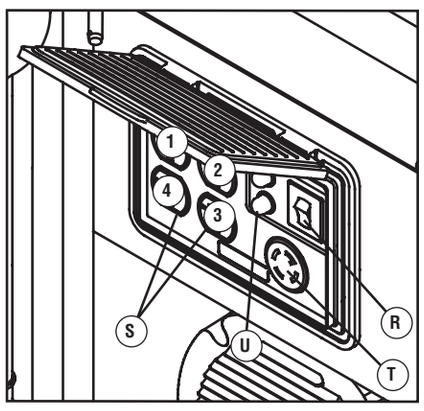

© 2009 Briggs & Stratton Power Products Group, LLC. Reservados todos los derechos.
Se ha realizado el máximo esfuerzo para reunir en este manual la información más precisa y actualizada. No obstante, nos reservamos el derecho de modificar, alterar o mejorar de cualquier otra forma el producto y este documento en cualquier momento y sin previo aviso.
*Este generador está clasificado conforme a la norma C22.2 No. 100-04 (motores y generadores) de la CSA (Canadian Standards Association [Asociación canadiense de normalización]).

200258, rev C