零件手册

制造编号： 08P502-0079-F1

Copyright © Briggs & Stratton. All Rights reserved

28-Apr-2024

模型组件 页

凸轮轴，曲轴，缸体，活塞/环/连杆，油底壳，警告标签. 4
化油器. 8
导风罩，启动拉盘. 10
排气系统，燃料供应. 12
替代发动机-美国和加拿大. 14
电枢，控制器，电气系统，调速弹簧，点火器，火花塞. 15
空气滤清器，缸头，垫片组. 17
飞轮. 21

Not For Reproduction

凸轮轴，曲轴，缸体，活塞/环/连杆，油底壳，警告标签

制造编号： 08P502-0079-F1

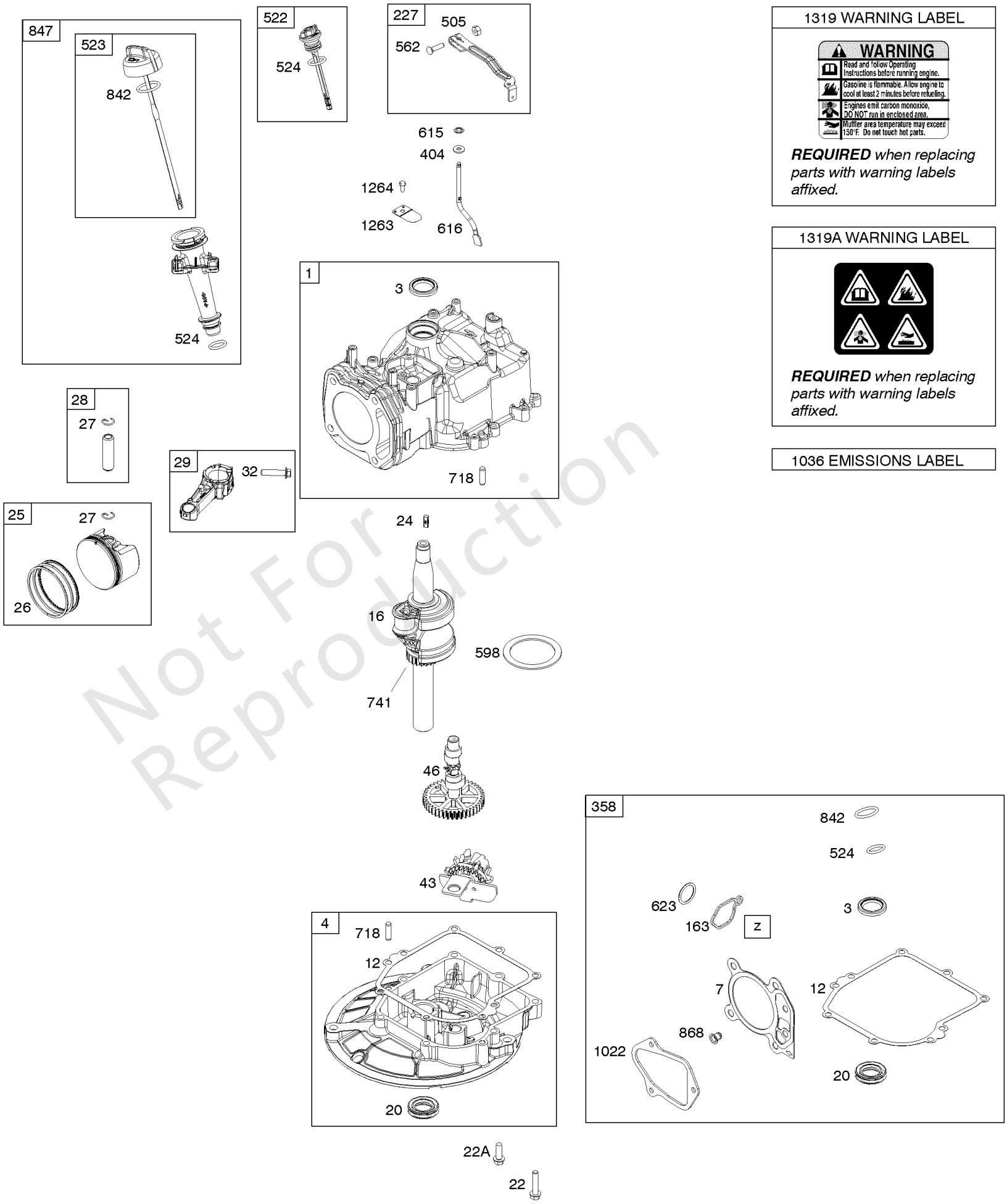

1319 WARNING LABEL

***REQUIRED** when replacing parts with warning labels affixed.*

1319A WARNING LABEL

***REQUIRED** when replacing parts with warning labels affixed.*

1036 EMISSIONS LABEL

Not For Reproduction

凸轮轴，曲轴，缸体，活塞/环/连杆，油底壳，警告标签

参考编号	零件号	数量	描述
1	592048		缸体组件
3	299819S		海豹油 -（磁铁侧）
4	590569		油底壳，发动机
7	799586		垫片，缸头 -在代码日期18070100 -之前使用
7	84001992		垫片，缸头 -在代码日期18063000 -之后使用
12	799587		垫片，曲轴箱盖
16	590537		曲轴
20	391483S		海豹油 -（PTO方）
22	692551		拧 -（曲轴箱盖/油底壳）
22A	590763		拧 -（曲轴箱盖/油底壳）
24	222698S		钥匙，飞轮
25	591975		活塞组件 -（标准）
26	591976		套装，戒指 -（标准）
27	691588		锁，活塞销
28	699659		销，活塞 -（标准）
29	590518		杆，连接
32	691664		拧 -（连杆）
43	697799		抛油环，调速/机油 -在代码日期16071100 -之前使用
43	594560		抛油环，调速/机油 -在代码日期16071000 -之后使用
46	592968		凸轮轴
163	799580		垫片，空气滤清器 -（空气滤清器）
227	590520		杠杆，调速控制
358	595350		垫片包，发动机 -（服务套件可能包含不属于此引擎的额外部件。）在代码日期18070100 -之前使用
358	84001272		垫片包，发动机 -（服务套件可能包含不属于此引擎的额外部件。）在代码日期18063000 -之后使用
404	690272		垫圈 -（调速克兰克）
505	793515		坚果 -（调速控制杆）
522	590580		塞，机油尺 / 添加
523	796503		机油尺
524	691876		密封圈，O形圈
562	793514		螺栓 -（调速杠杆）
598	593291		垫片，结束游戏 -（曲轴或凸轮轴轴承）
615	690340		固定器，调速轴
616	590516		曲柄，调速

Not For Reproduction

凸轮轴，曲轴，缸体，活塞/环/连杆，油底壳，警告标签

制造编号： 08P502-0079-F1

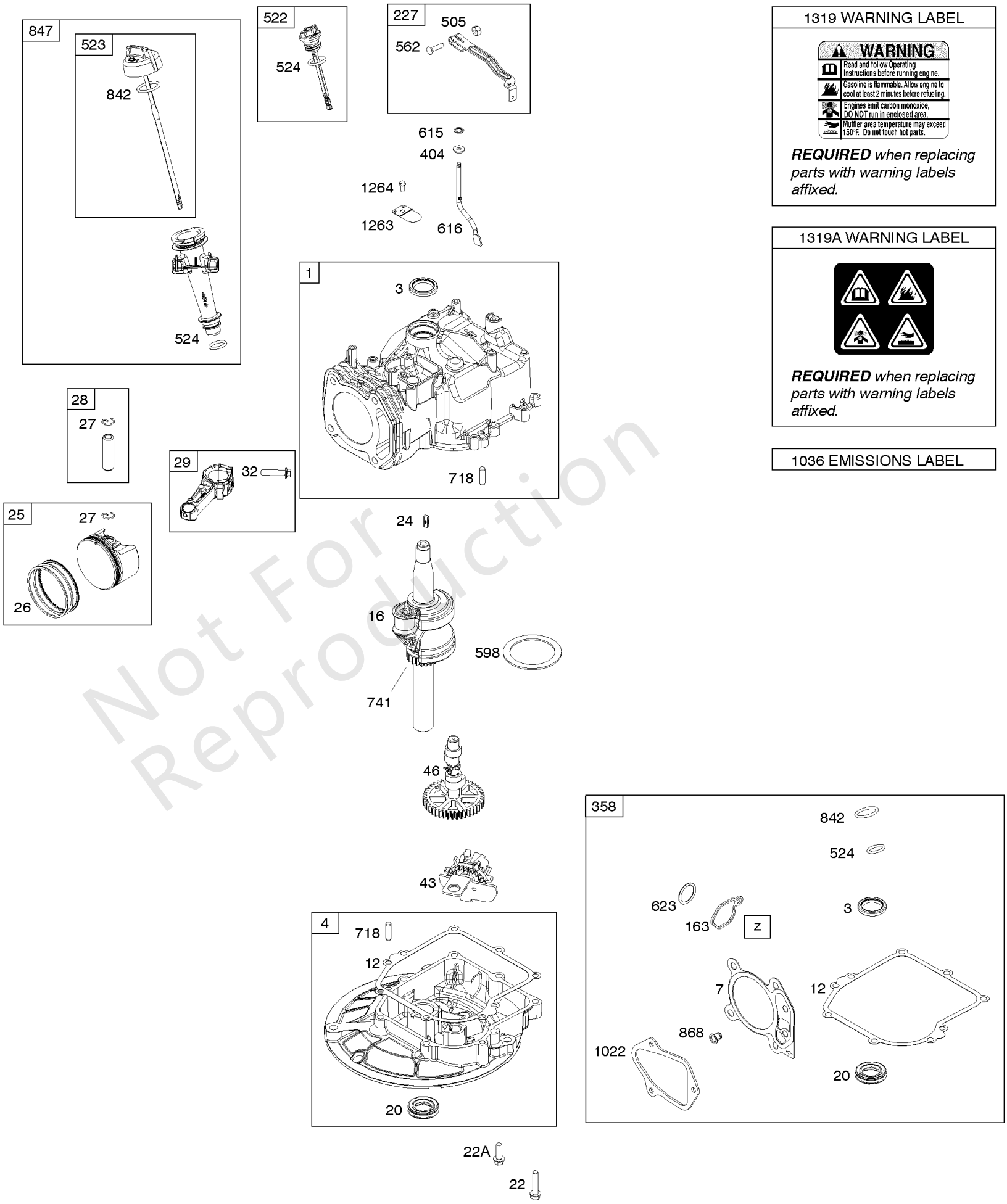

1319 WARNING LABEL

***REQUIRED** when replacing parts with warning labels affixed.*

1319A WARNING LABEL

***REQUIRED** when replacing parts with warning labels affixed.*

1036 EMISSIONS LABEL

Not For Reproduction

凸轮轴，曲轴，缸体，活塞/环/连杆，油底壳，警告标签

参考编号	零件号	数量	描述
623	799581		密封圈，O形圈 -（化油器垫片）
718	690959		销，定位 -（曲轴箱盖）
741	796210		齿轮，正时
842	691031		密封圈，O形圈 -（试纸管）
847	590572		机油尺 / 管子组装
868	590534		密封，阀门 -在代码日期18070100 -之前使用
868	84001271		密封，阀门 -在代码日期18063000 -之后使用
1022	591255		垫片，摇杆盖
1036	-----		Label-Emissions -（可从百力通授权经销商处获得）
1263	697124		簧片，呼吸
1264	793453		拧 -（呼吸簧）
1319	794467		标签，警告
1319A	797669		标签，警告

Not For Reproduction

制造编号： 08P502-0079-F1

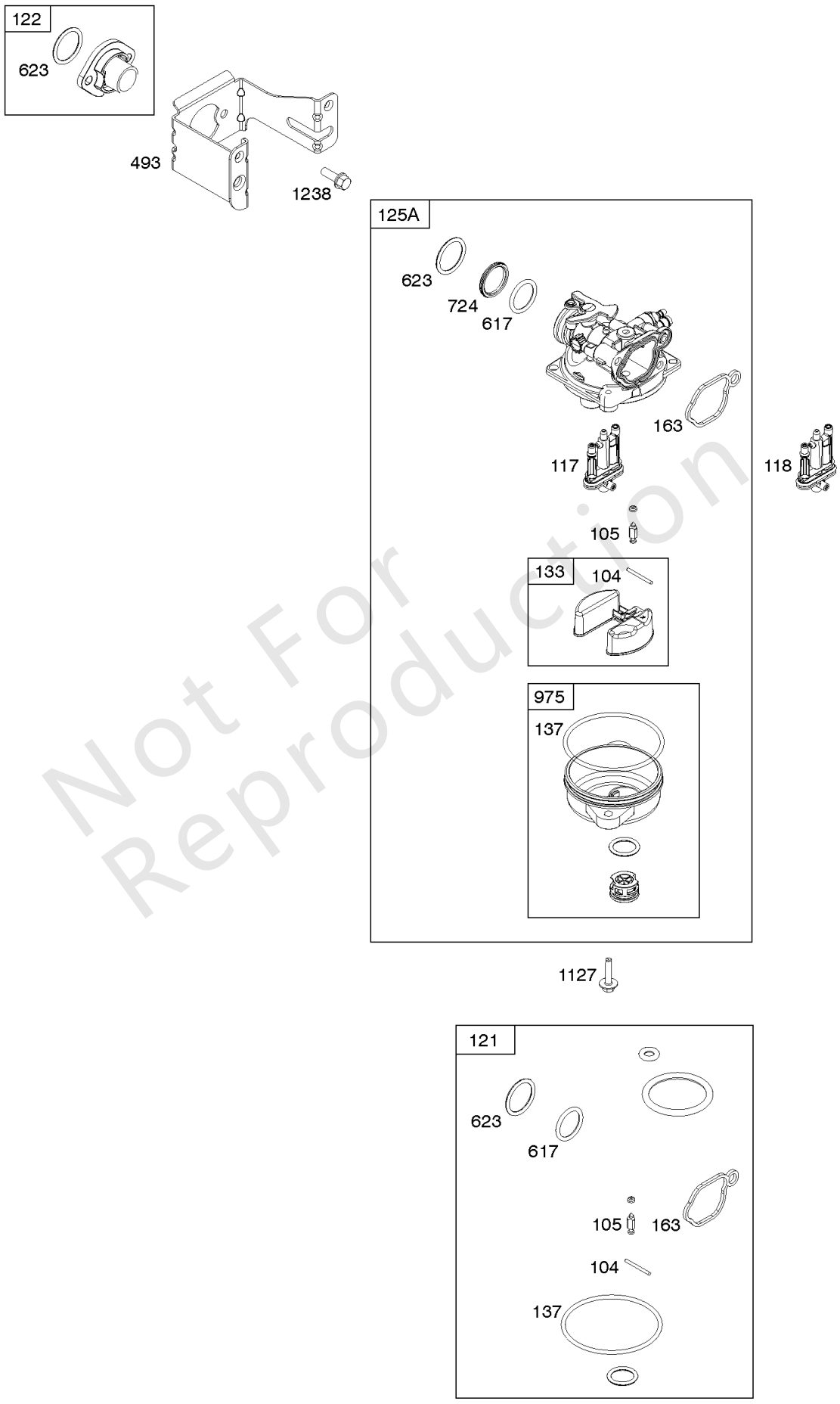

Not For Reproduction

化油器

参考编号	零件号	数量	描述
104	590558		销，浮子合页
105	594581		阀门，浮针
117	592794		喷嘴，主 -（标准）在代码日期18070100 -之前使用
117	84001983		喷嘴，主 -（标准）代码日期18063000后使用
118	593271		喷嘴，主 -（高海拔）在代码日期18070100 -之前使用
118	84001984		喷嘴，主 -代码日期18063000后使用（高海拔）
121	590589		套件，化油器大修 -在代码日期15030900 -之前使用
121	594636		套件，化油器大修 -在代码日期15030800 -之后使用
122	590549		垫片，化油器
125A	593261		化油器 -在代码日期18070100 -之前使用
125A	84001982		化油器组装 -在代码日期18063000 -之后使用
133	591120		浮子，化油器
137	593235		垫片，浮子碗 -（每包5个）在代码日期15030900 -之前使用
137	594633		垫片，浮子碗 -（每包5个）代码日期15030800后使用
163	799580		垫片，空气滤清器 -（空气滤清器）
493	593330		支架，安装 -（化油器）
617	270344S		密封圈，O形圈 -（进气歧管）
623	799581		密封圈，O形圈 -（化油器垫片）
724	697478		保留，密封
975	591492		碗，浮子 -在代码日期15030900 -之前使用
975	594632		碗，浮子 -在代码日期15030800 -之后使用
1127	590554		拧 -（漂浮碗到化油器身体）
1238	590562		拧 -（化油器垫片）

Not For Reproduction

导风罩，启动拉盘

制造编号： 08P502-0079-F1

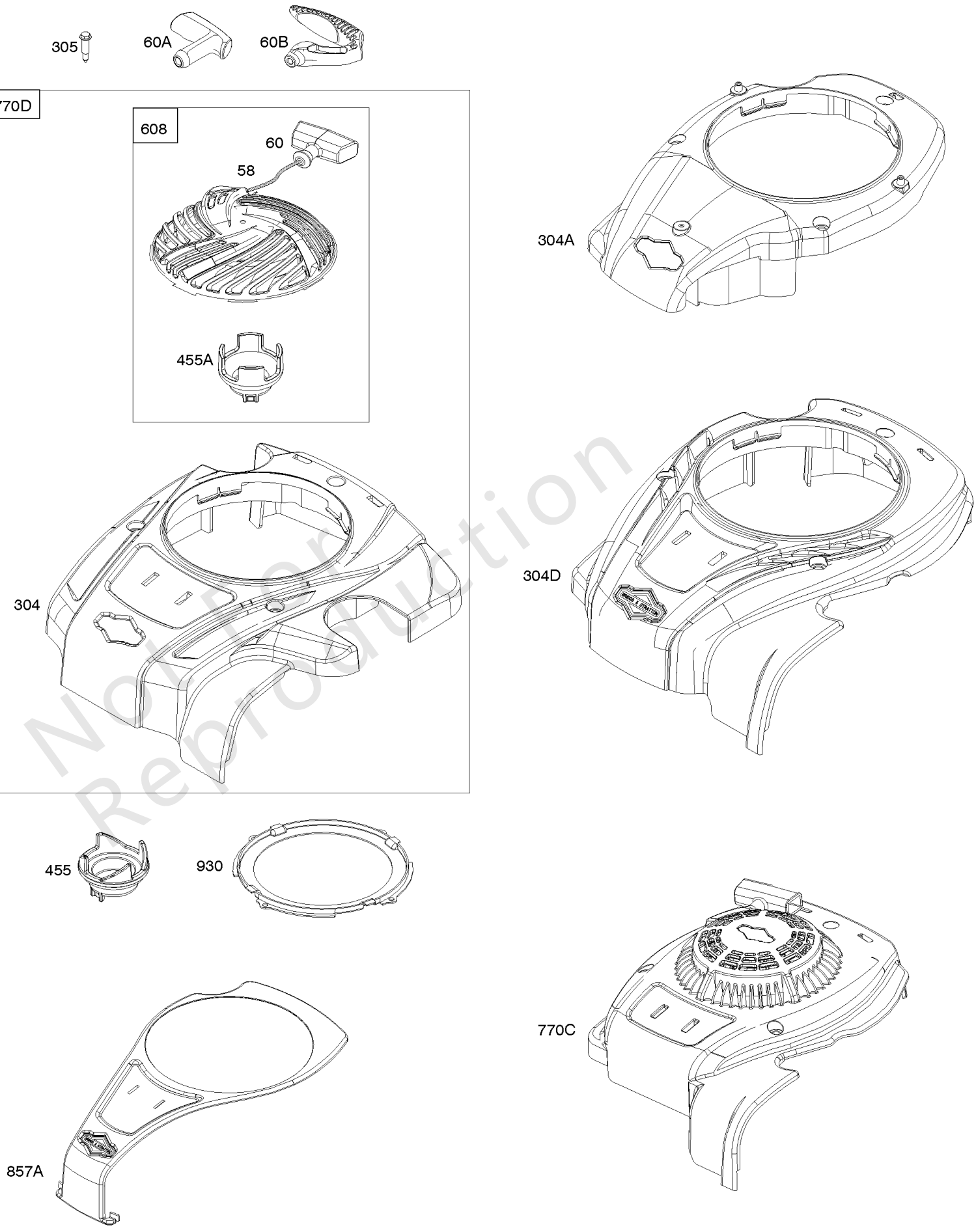

Not for Reproduction

导风罩，启动拉盘

参考编号	零件号	数量	描述
58	591108		绳，启动
60	691915		紧握，启动 绳
60A	281434S		紧握，启动 绳
60B	799716		紧握，启动 绳
304	593961		壳，导风罩
304A	593962		壳，导风罩
304D	596457		壳，导风罩
305	590586		拧 -（导风罩房）
455	590545		杯，飞轮 -在代码日期14082500 -之前使用
455A	593960		杯，飞轮 -（与参考608和770C一起使用）在代码日期14082400 -之后使用
608	593959		启动，自绕回弹 -（与参考455A一起使用）（不与参考455一起使用）在代码日期14082400 -之后使用
770C	594276		套件，自绕回弹/导风罩 -（与参考455A一起使用）（不与参考455一起使用）
930	590585		保护，自绕回弹 -在代码日期15041300 -之前使用

Not For Reproduction

制造编号： 08P502-0079-F1

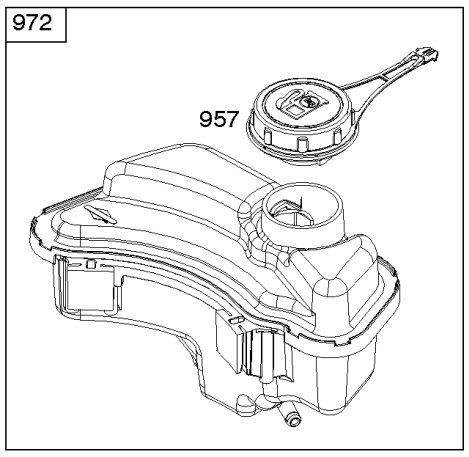

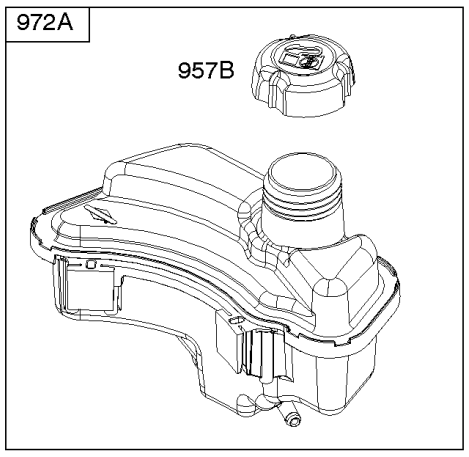

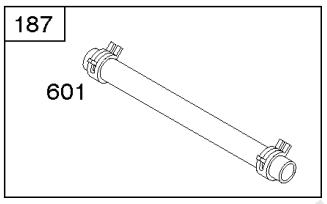

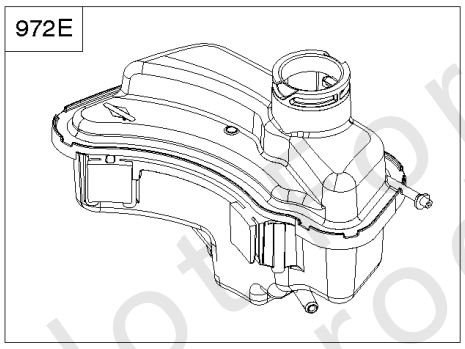

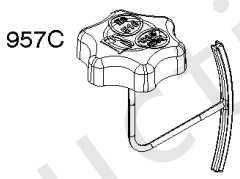

No Unauthorized Reproduction

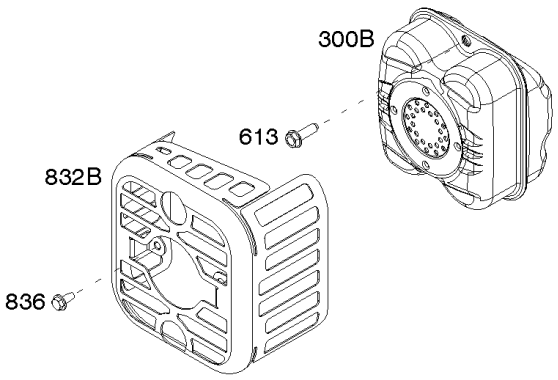

Copyright © Briggs & Stratton. All Rights reserved

排气系统，燃料供应

参考编号	零件号	数量	描述
187	791766		管，燃油 －（切成所需长度）
300B	590565		围巾
601	791850		夹子，软管
613	590562		拧 －（围巾）
832B	592709		保护，围巾
836	690661		拧 －（消音器卫队）
957	799585		盖，油箱 -在代码日期16082900 -之前使用
957C	596250		盖，油箱 -在代码日期16082800 -之后使用
972	590568		油箱，燃料 -在代码日期16082900 -之前使用
972E	596251		油箱，燃料 -在代码日期16082800 -之后使用

Not For Reproduction

替代发动机-美国和加拿大

参考编号	零件号	数量	描述
	093J020075	1	更换发动机
	-----		Top No-Load Speed: 3100 -类型：全部

Not For Reproduction

电枢，控制器，电气系统，调速弹簧，点火器，火花塞

制造编号： 08P502-0079-F1

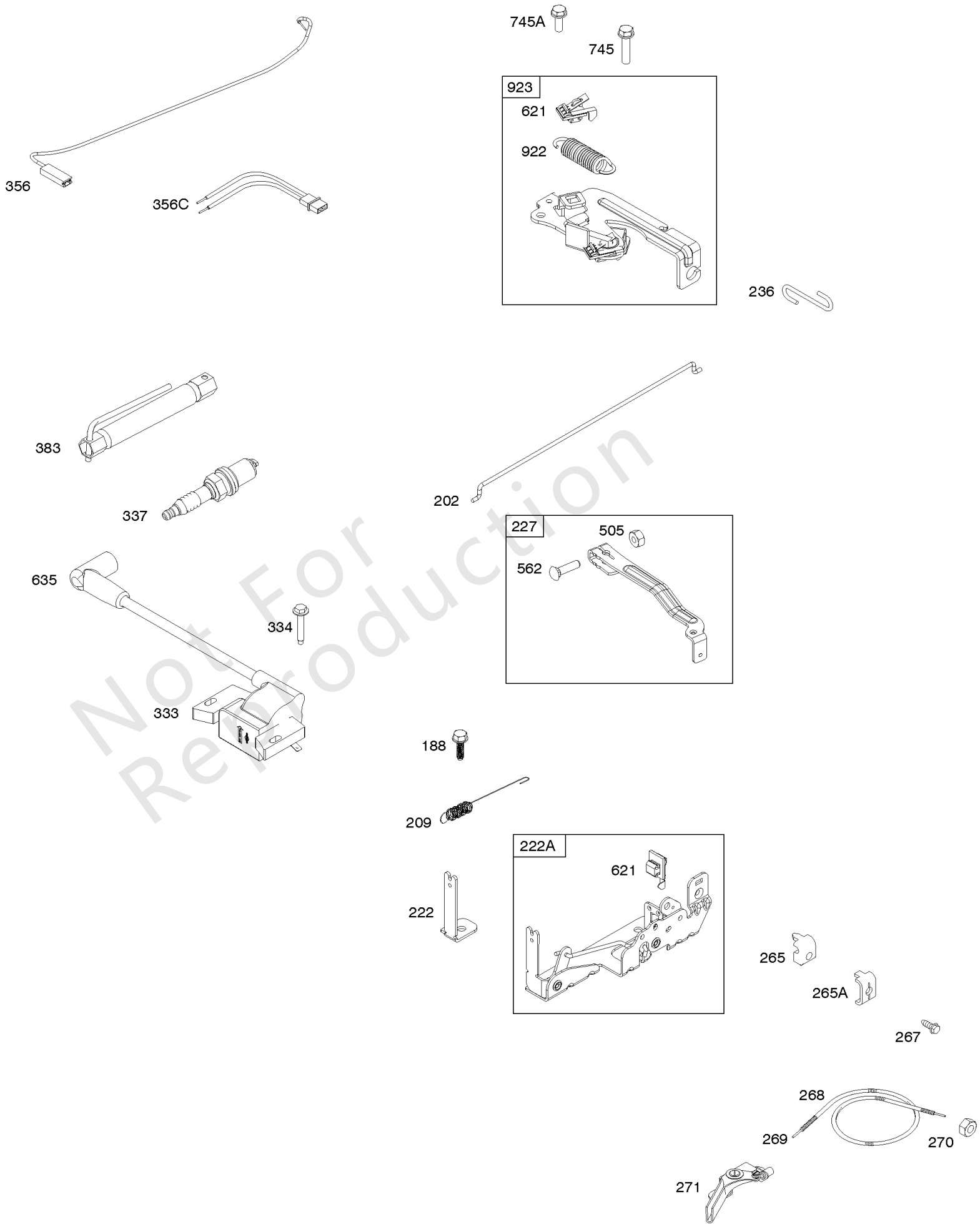

Not For Reproduction

电枢，控制器，电气系统，调速弹簧，点火器，火花塞

参考编号	零件号	数量	描述
188	793480		拧 -（控制支架）
202	590517		连接，机械调速器
209	590541		调速斯普林 -在代码日期16071100 -之前使用
209	596459		调速斯普林 -在代码日期16071000 -之后使用
222	590560		支架，控制
222A	596458		支架，控制 -在代码日期17010100 -之后使用
222A	590561		支架，控制 -在代码日期17010200 -之前使用
227	590520		杠杆，调速控制
236	591292		链接，锁定
265	690798		夹子，线
265A	691024		夹子，线
267	692577		拧 -（线夹）
268	691025		外壳，控制线 -（切成所需长度）
269	691026		电线，控制 -（切成所需长度）
270	691027		坚果 -（控制线套管）
271	691028		杠杆，控制
333	593872		电枢，磁电机
334	691061		拧 -（磁电枢）
337	692051		塞，火花 -（电阻器）
356	692390		线，停止
356C	796798		线，停止
383	19576S		扳手，火花塞
505	793515		坚果 -（调速控制杆）
562	793514		螺栓 -（调速杠杆）
621	692310		转，停
635	692076		帽，火花塞
745	691146		拧 -（刹车）
745A	690859		拧 -（刹车）
922	692135		弹簧，刹车
923	691487		刹车

Not For Reproduction

空气滤清器，缸头，垫片组

制造编号： 08P502-0079-F1

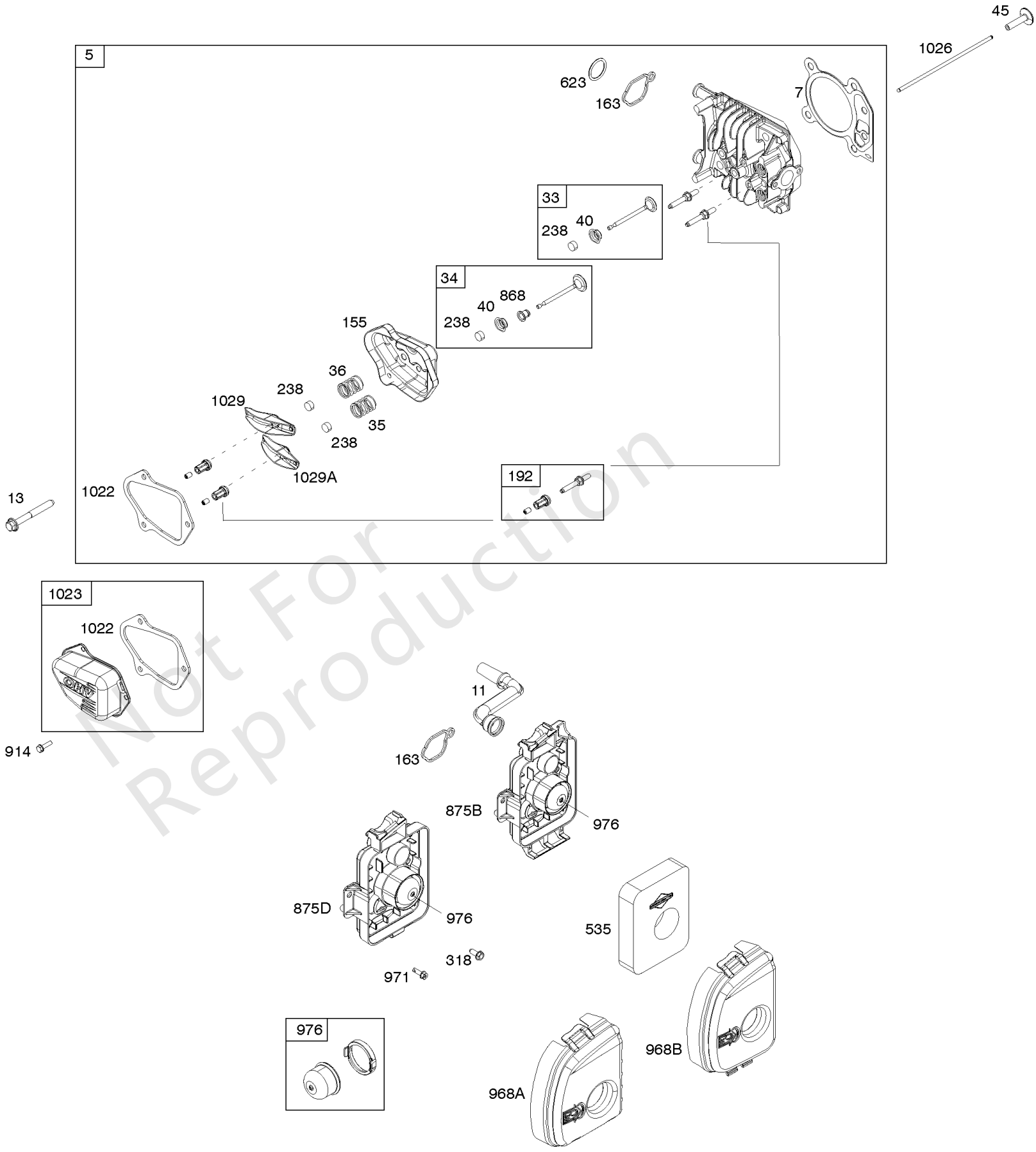

Not For Reproduction

空气滤清器，缸头，垫片组

参考编号	零件号	数量	描述
5	595351		头，缸体 -在代码日期18070100 -之前使用
5	84001270		头，缸体 -在代码日期18063000 -之后使用
7	799586		垫片，缸头 -在代码日期18070100 -之前使用
7	84001992		垫片，缸头 -在代码日期18063000 -之后使用
11	590522		管子，呼吸器
13	590512		拧 -（缸头）
33	590531		排气阀门
34	590530		阀门，摄入量 -在代码日期18070100 -之前使用
34	84001987		阀门，摄入量 -在代码日期18063000 -之后使用
35	590532		弹簧，阀门 -（录取）
36	590532		弹簧，阀门 -（排气）
40	590528		保持器，阀门
45	590514		挺杆，阀门
155	590529		板，缸盖
163	799580		垫片，空气滤清器 -（空气滤清器）
192	590535		调节器。摇臂
238	590533		盖，阀门
318	793480		拧 -（安装支架）
535	799579		过滤器，空气过滤器泡沫
623	799581		密封圈，O形圈 -（化油器垫片）
868	590534		密封，阀门 -在代码日期18070100 -之前使用
868	84001271		密封，阀门 -在代码日期18063000 -之后使用
875B	595663		底座，空气滤清器 -在代码日期16071000 -之后使用
875B	590584		底座，空气滤清器 -在代码日期16071100 -之前使用
914	591103		拧 -（摇杆盖）
968B	595660		盖子，空气滤清器
971	590552		拧 -（空气滤清器底座到化油器/节气门体）
976	594281		泵油，化油器
1022	591255		垫片，摇杆盖
1023	595349		盖子，摇杆
1026	590515		杆，推

Not For Reproduction

Copyright © Briggs & Stratton. All Rights reserved

空气滤清器，缸头，垫片组

制造编号： 08P502-0079-F1

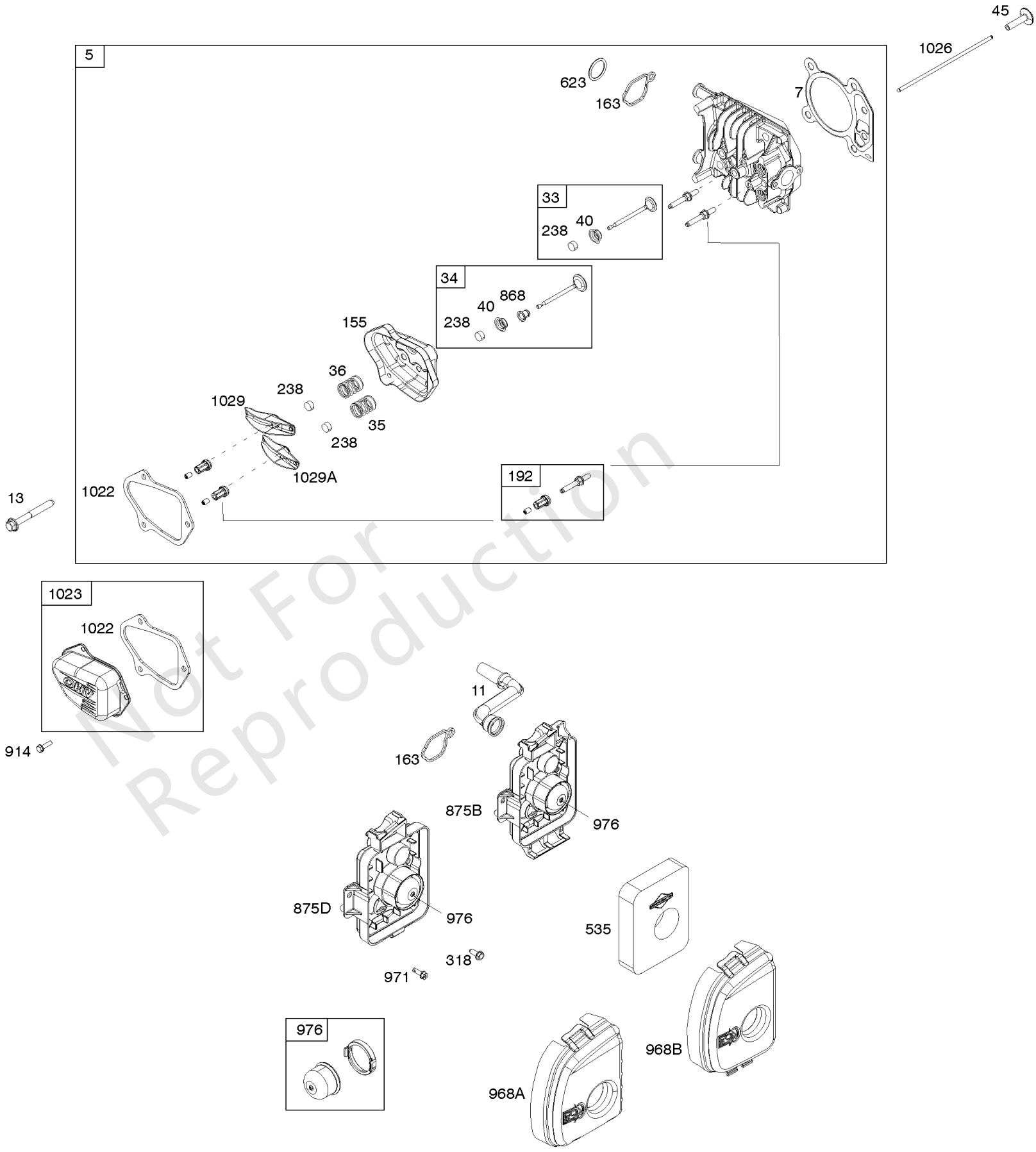

Not For Reproduction

空气滤清器，缸头，垫片组

参考编号	零件号	数量	描述
1029	590526		臂，摇杆
1029A	590527		臂，摇杆

Not For Reproduction

飞轮

制造编号： 08P502-0079-F1

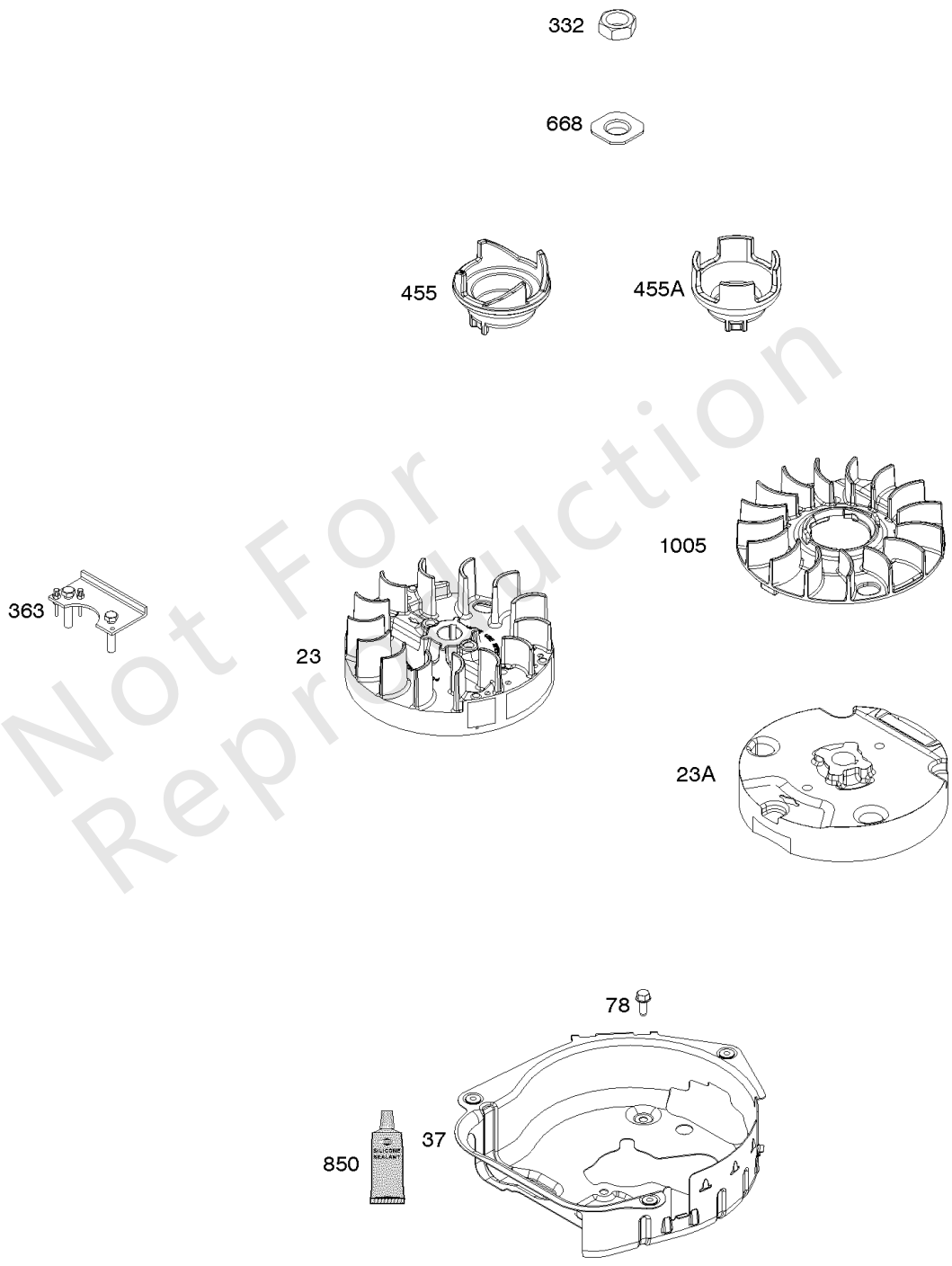

Not For Reproduction

飞轮

参考编号	零件号	数量	描述
23	590544		飞轮
23A	592005		飞轮
37	594729		护卫，飞轮
78	793480		拧 -（飞轮护罩）
332	690662		坚果 -（飞轮）
363	19619		拉拔器，飞轮
455	590545		杯，飞轮 -在代码日期14082500 -之前使用
455A	593960		杯，飞轮 -（与参考608和770C一起使用）在代码日期14082400 -之后使用
668	590546		垫片
850	100106		密封胶，液体
1005	592050		风扇，飞轮

Not For Reproduction

Copyright © Briggs & Stratton. All Rights reserved